第40回会長杯・第36回コカ・コーラセントラルジャパンカップ

山梨県ママさんバレーボール大会　１日目結果
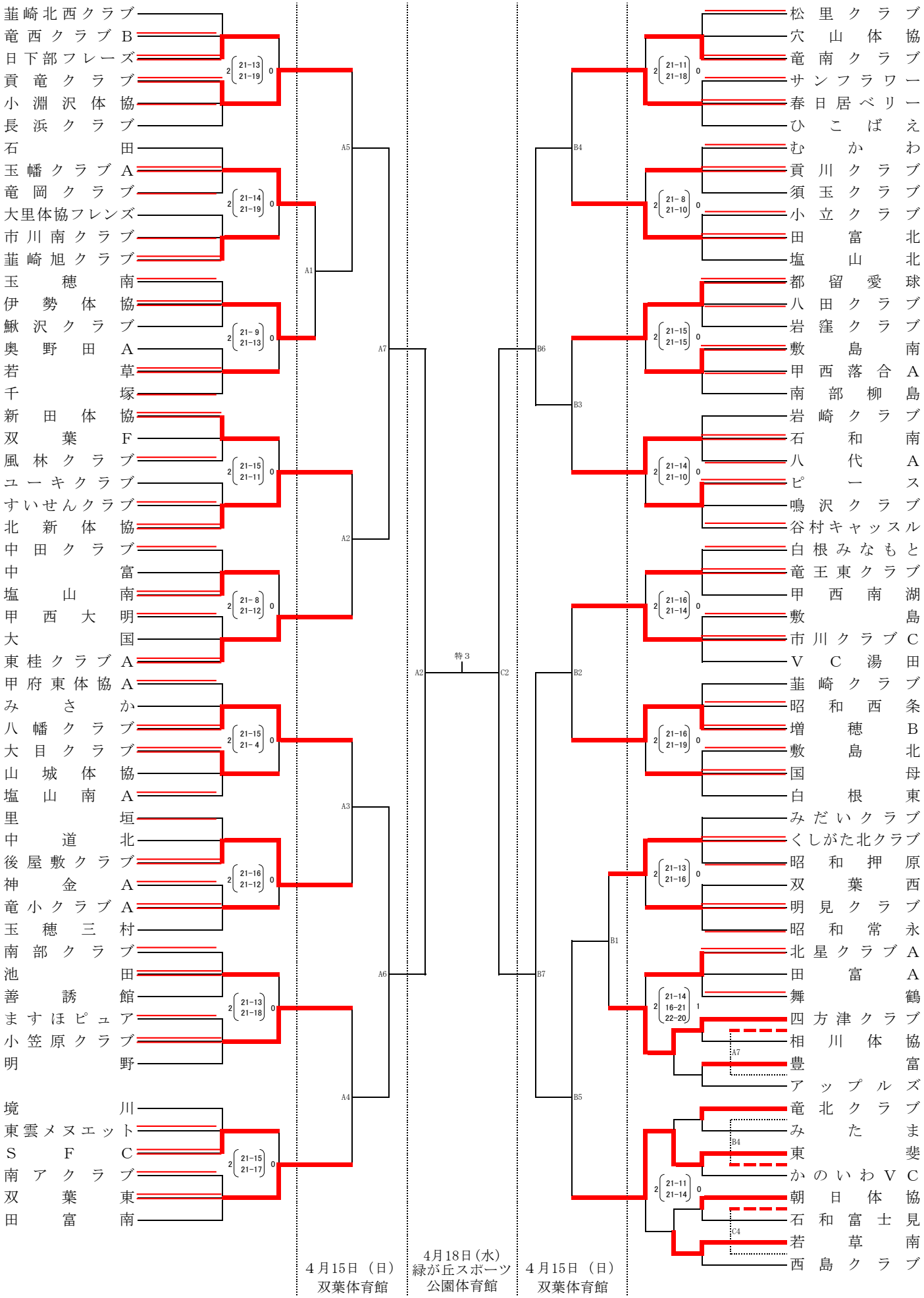
〔１部〕