第４２回 山日ＹＢＳ杯ママさんバレーボール大会
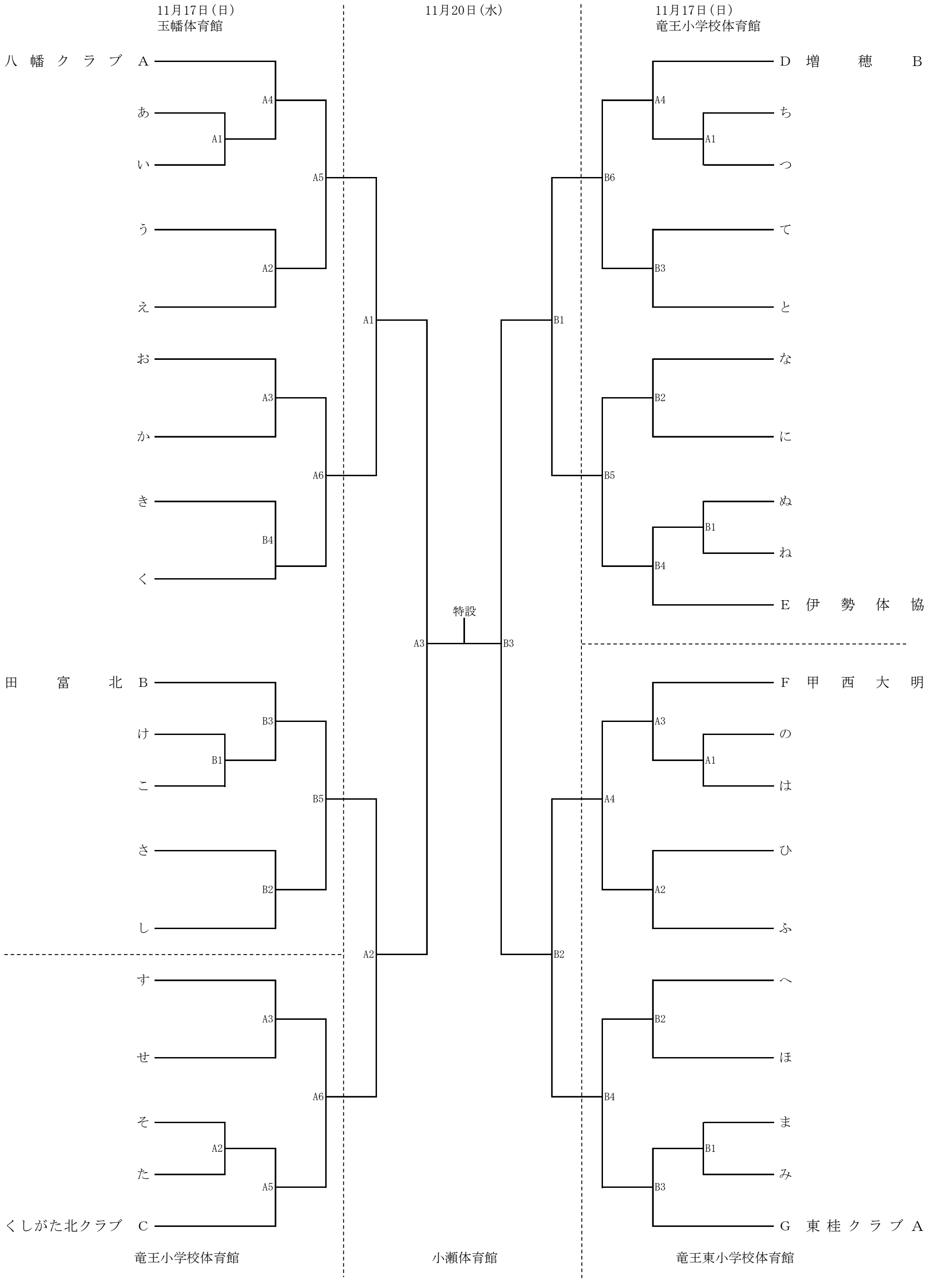
トーナメント戦組合せ表