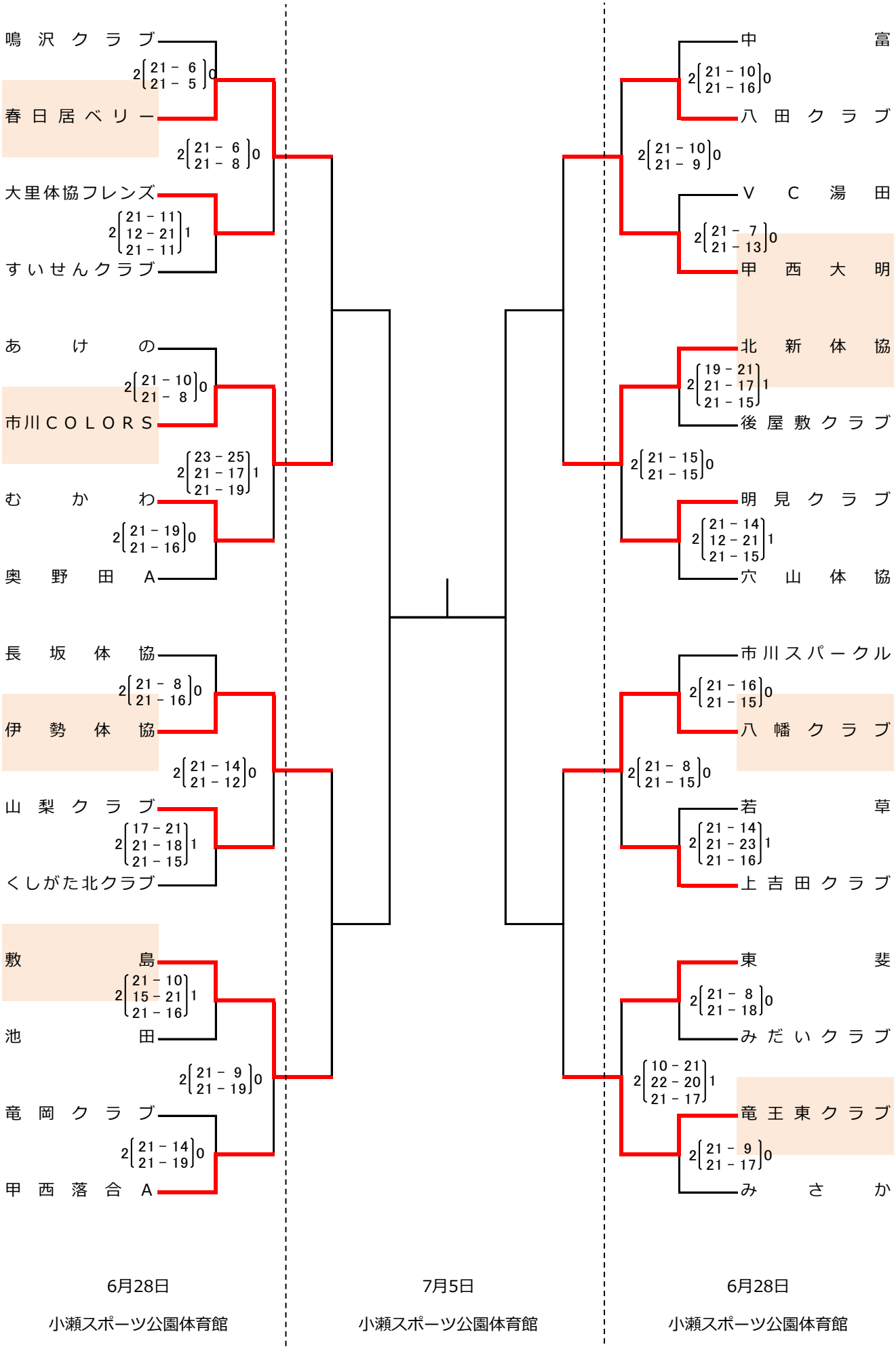第19回　山梨中央銀行杯　山梨県ママさんバレーボール大会　結果表