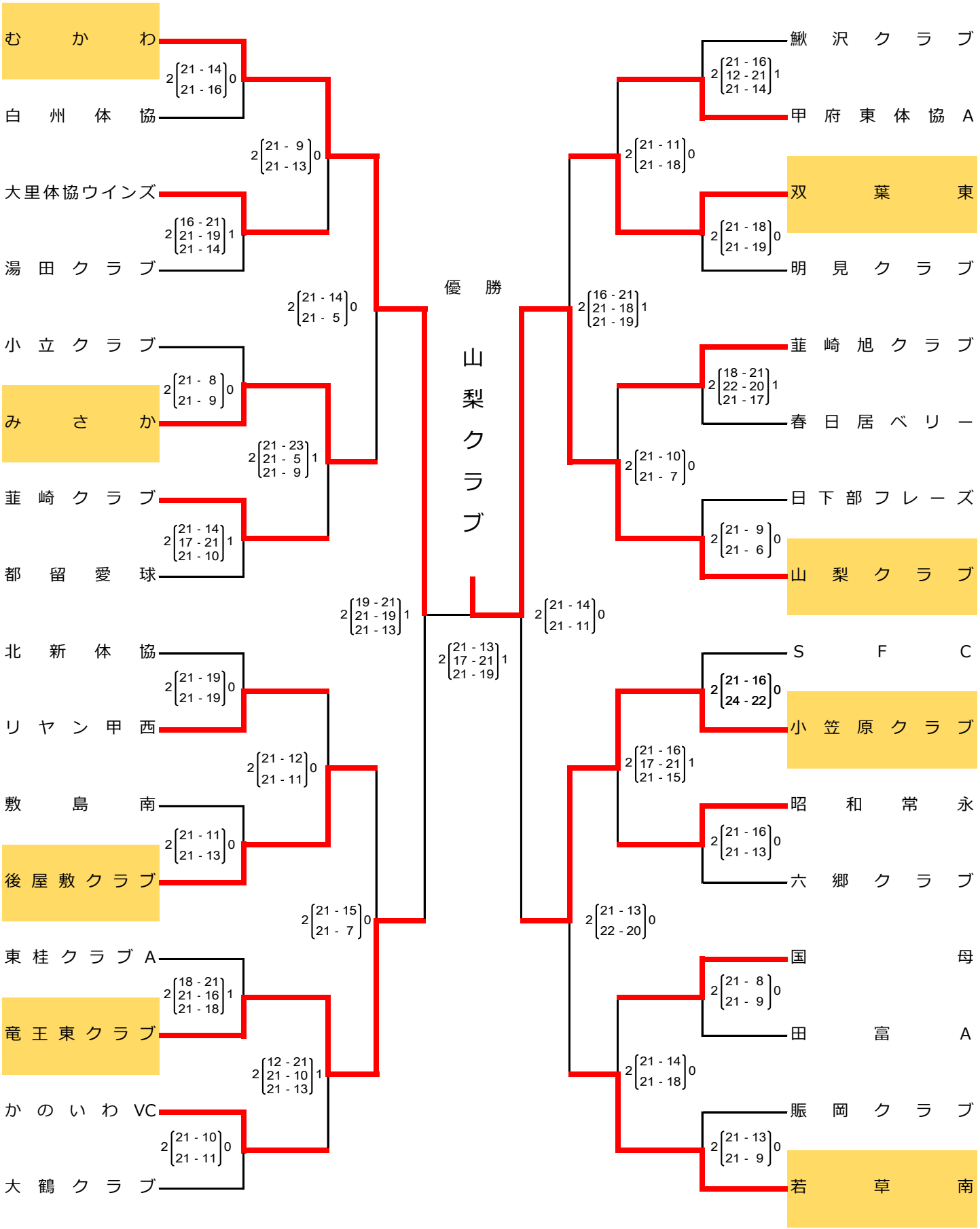# 第21回　山梨中央銀行杯　山梨県ママさんバレーボール大会
## 結果表