第４５回 山日ＹＢＳ杯ママさんバレーボール大会
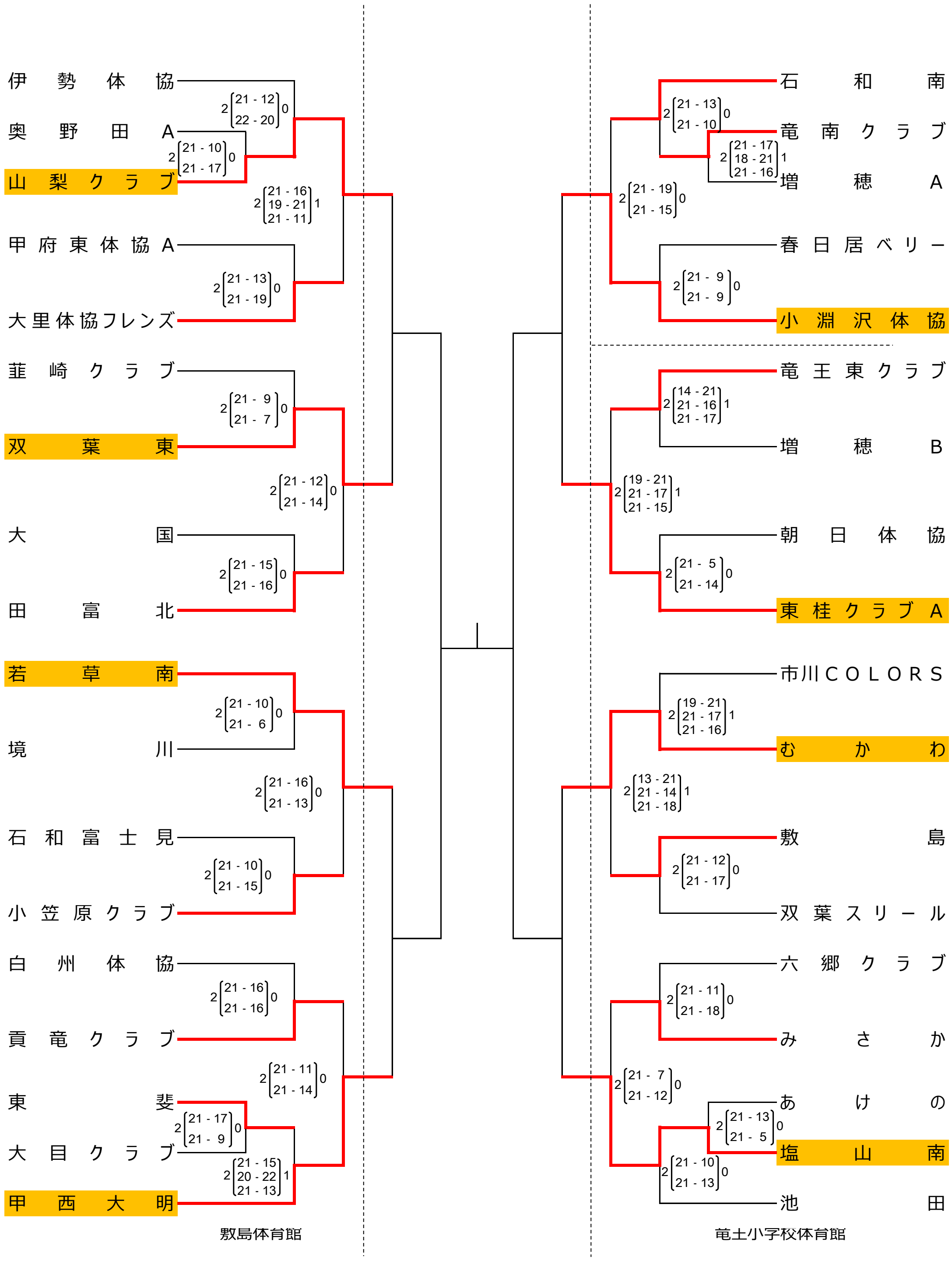
トーナメント戦結果表