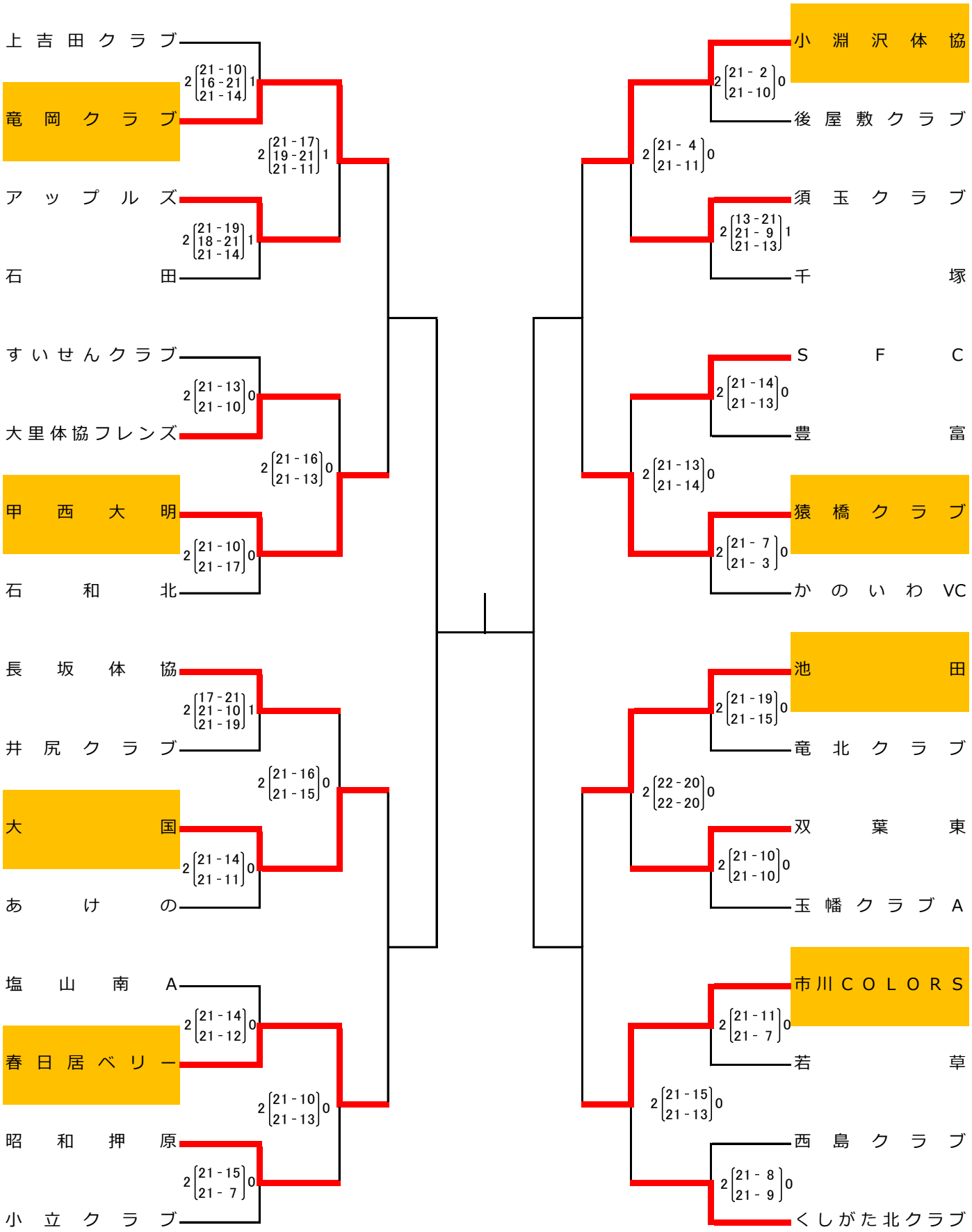第22回　山梨中央銀行杯　山梨県ママさんバレーボール大会
結果表