第50回会長杯・第46回コカ・コーラボトラーズジャパンカップ
山梨県ママさんバレーボール大会結果表
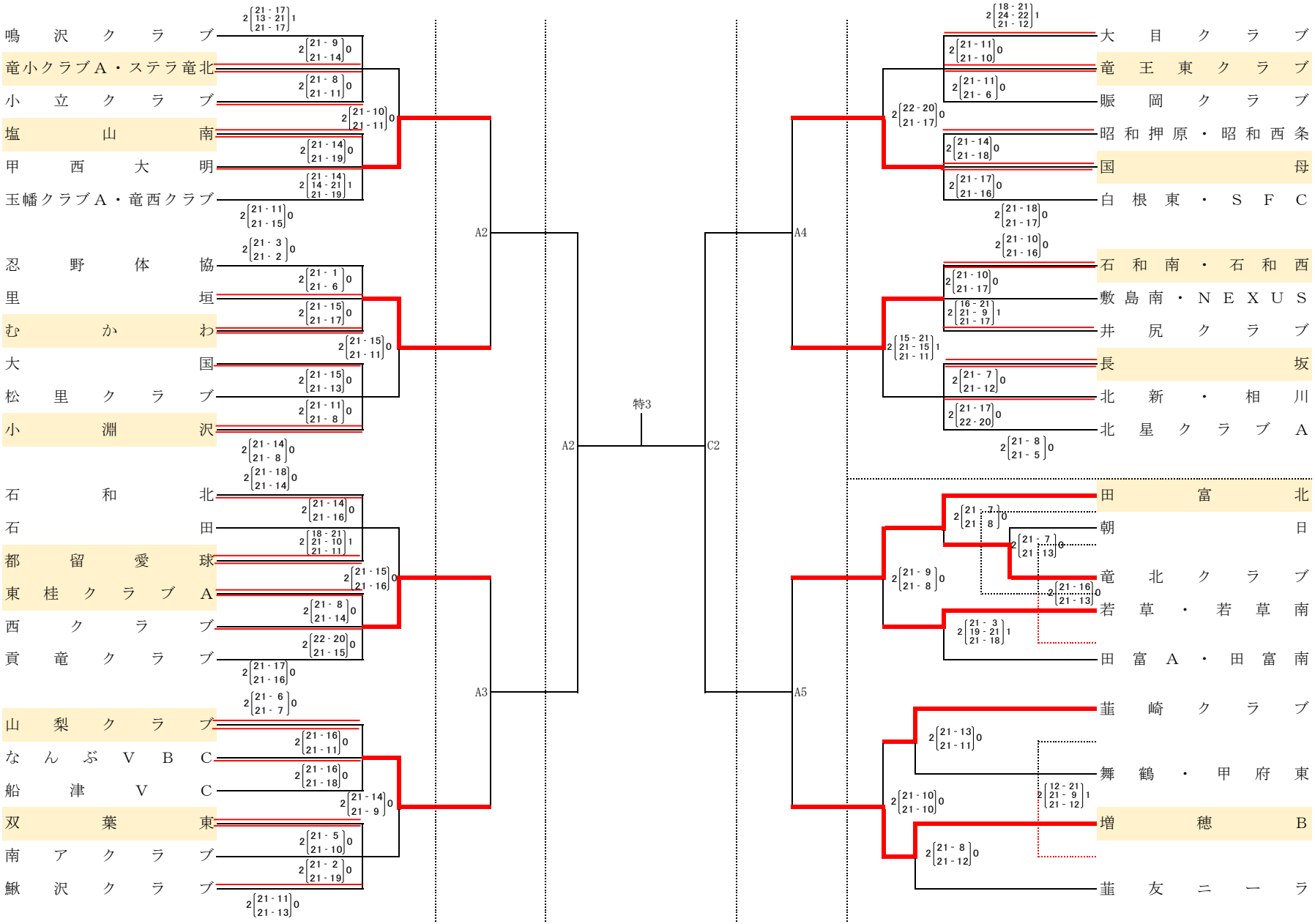
〔1　部〕