第29回　山梨中央銀行杯　山梨県ママさんバレーボール大会
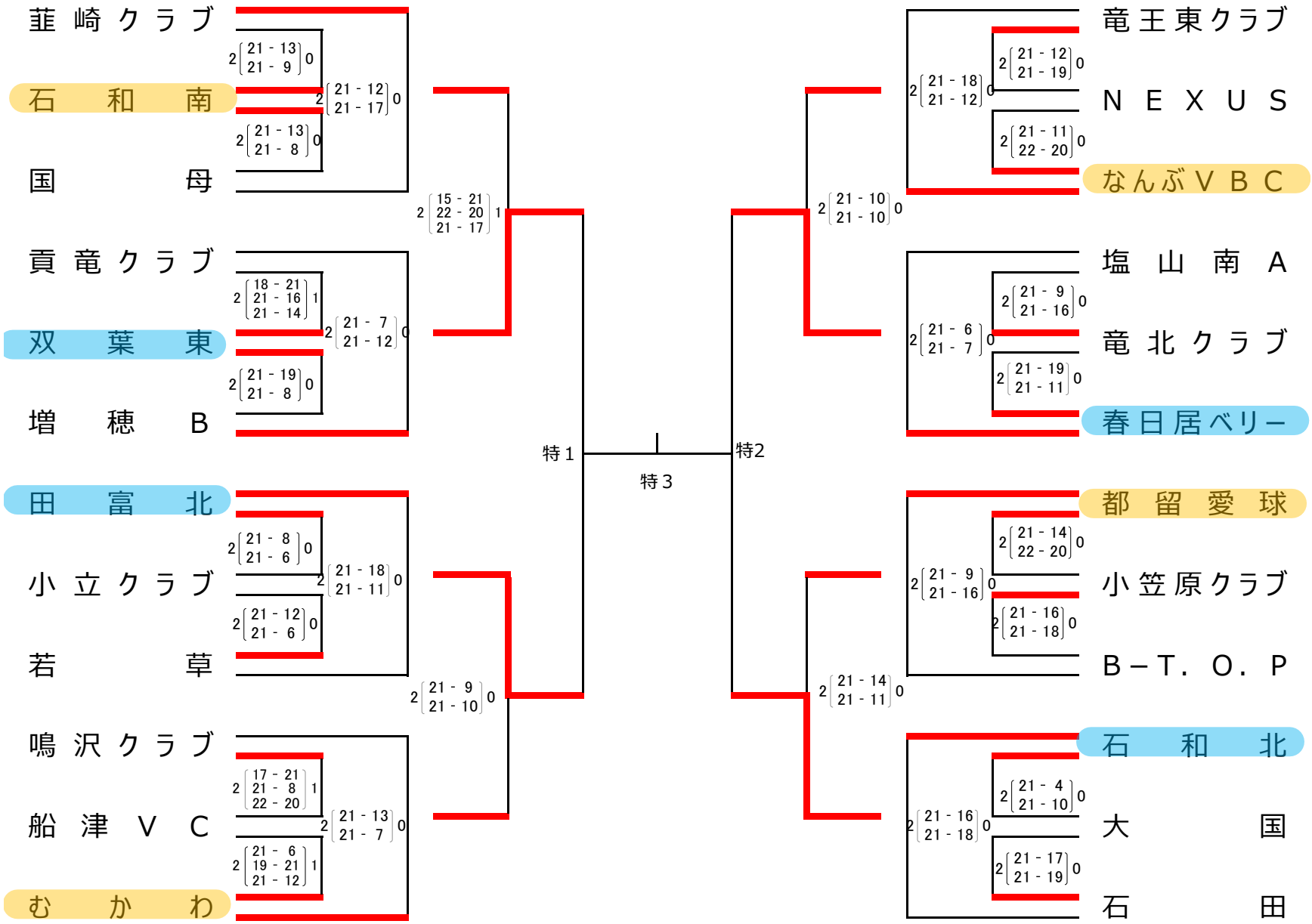
結果表