第53回山日ＹＢＳ杯ママさんバレーボール大会
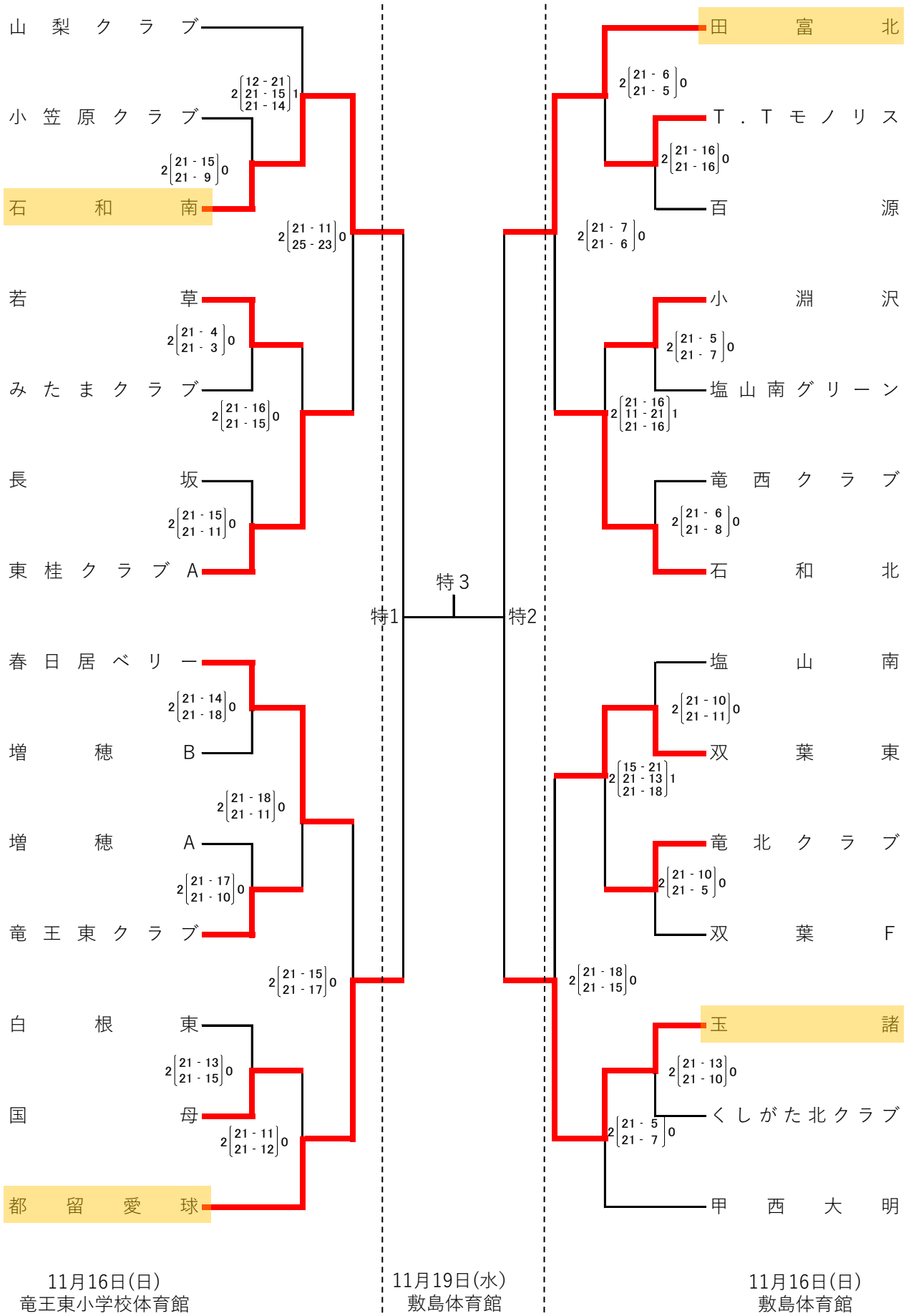
トーナメント戦　結果表